Caldeira GIG

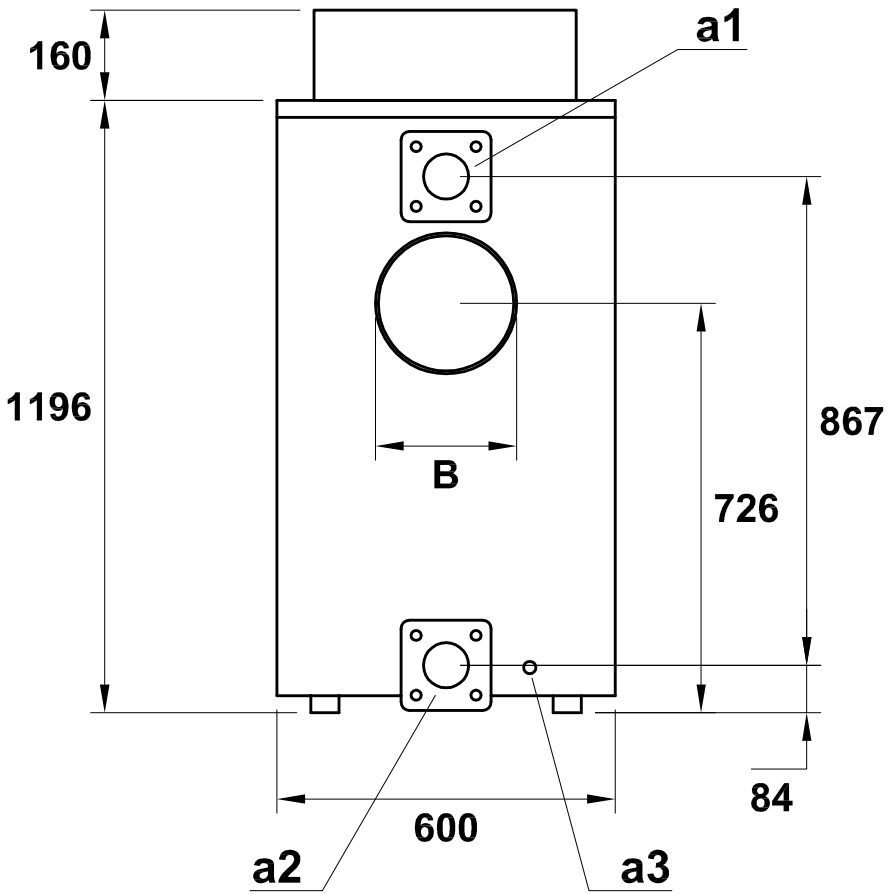

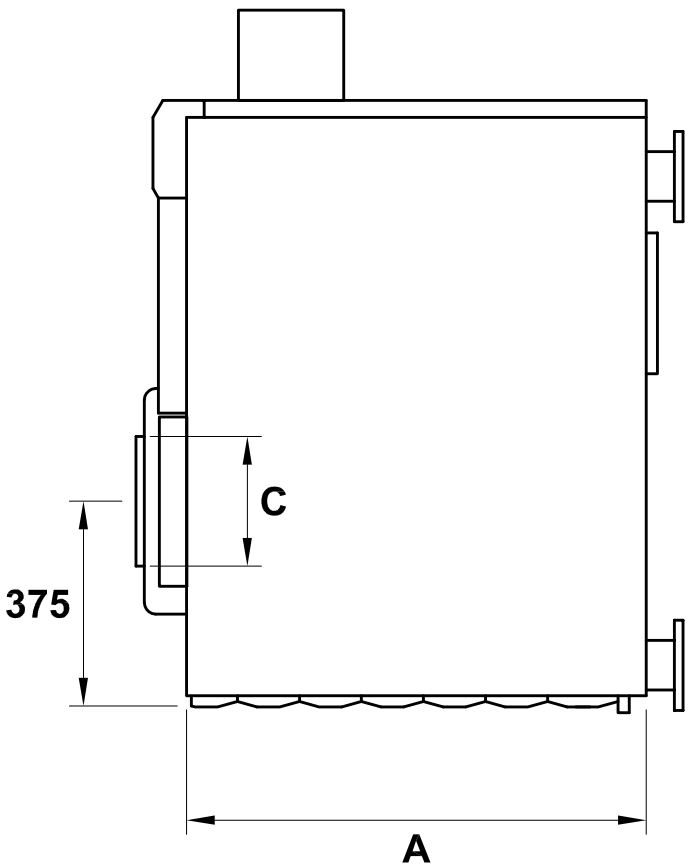

a1 - Alimentação calefação
a2 - Retorno calefação
a3 - Entrada água fria

	GIG 107	GIG 126	GIG 144	GIG 162	GIG 180	GIG 198	GIG 216	GIG 234	GIG 252
A	757	897	977	1087	1197	1307	1417	1527	1637
B	180	180	200	200	200	200	200	200	200
C	120	120	120	150	150	150	150	150	150